平衡高频线路阻抗稳定网络　　VHF-LISN BM3-16

符合下列标准

> CISPR16-1-4 Ed.3.2

概　述

CISPR16-1-4 Ed.3.2 对于高频线路阻抗稳定网络VHF-LISN的设计和性能做了明确的规定。

VHF-LISN BM3-16网络为平衡VHF-LISN。适用于单相3线电源线，最大电流16A。

特　点

> 4mm 香蕉头输入输出，安全、稳定性高。

> 电源接口转换器，用于将 4mm 香蕉头快速转换为国标，欧标，美标等标准电源插头。

应用领域

> 通讯
> 元器件
> 低压电气
> 军用
> 医疗
> 航空
> 广播电视
> 新能源电力
> 铁路

技术参数	
项　　目	VHF-LISNBM3-16
标　　准	CISPR16-1-4 Ed.3.2
频率范围	30MHz-300MHz
最大交流电压（线-地）	250V
最大直流电压（线-地）	400V
最大电流	16A
EUT端口类型	4mm Banana(L/N/PE)
AE端口类型	4mm Banana(L/N/PE)
输入阻抗（ EUT端 L线-参考地， N线-参考地）	
30MHz to 300MHz	50Ω ± 20%
相位（EUT端 L线， N线）	
30MHz to 108MHz	0 ± 11.5°
108MHz to 300MHz	0 ± 25.0°
隔离度(AE-EUT)	
30MHz to 300MHz	>40 dB

通用参数	
尺寸	25×16×10cm（长×宽×高）
重量	4.0kg
温度范围	15 - 35℃
湿度范围	45% - 75%
气压范围	86kPa - 106kPa

随机标配
仪器1台、说明书、检测报告、测试线、保险丝

标准原理图：

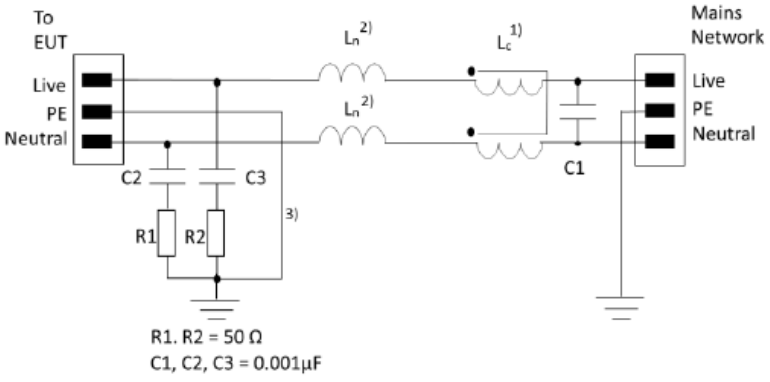

苏州泰思特电子科技有限公司

总 部

地 址：江苏苏州市高新区金山路198号安达科技园2号楼
电 话：0512-68413700/3800/3900
传 真：0512-68079795
http://www.3ctest.cn Email: info@3ctest.cn

北京办事处

地 址：北京海淀区上地信息路甲28号科实大厦D座D 206室
电 话：010-82899984 010-82899948
传 真：010-82899943 邮 编:100085

成都办事处

地 址：成都市高新区天益街38号(地铁高新站出口)理想中心3栋1501室
电 话：028-85327800
传 真：028-85311400 邮 编：6100085

深圳办事处

地 址：深圳市南山区西丽茶光路华文大厦805室
电 话：0755-86626625 0755-86344313
传 真：0755-26966255 邮 编：518055

西安办事处

地 址：西安市高新区锦业路（与丈八三路交汇）绿地中央广场维萨瀛海大厦2204室
电 话：029-68985077 029-68985700
传 真：029-68717677 邮 编：710077

台湾

台湾利诺科技有限公司
电 话：+886-2-89121185
传 真：+886-2-89121812
地 址：新北市新店区宝桥路235巷130号6F-5
邮 编：23145
http://www.richtec.com.tw
Email：rich.tec@msa.hinet.net

韩国

TESTEK Co.,LTD
Address：601Ho, SungwoonKoa, 141 Hyeonam-ro, Suji-Gu, Yongin-Si, Gyeonggi-Do, 448-808
Tel：070-4099-2072/H.P：010-6500-6648
Email：woo @testek.co.kr
http://www.testek.co.kr，www.3ctest.co.kr

东南亚

Quantel Pte Ltd
Address: 46 Lorong 17 Geylang #05-02
Enterprise Industrial Building
Singapore 388568
Tel: +65 6745 3200
Email: info@quantel-global.com
https://www.quantel-global.com

北美

The EMC Shop
Address: 7401 Galilee Rd. #160 Roseville, CA 95678
Tel.: 844.423.7435
Email: sales@theemcshop.com
https://www.theemcshop.com

Russia Agency:
“CDIP”, llc.
Add.: 121471, Moscow, Ryabinovaya street, house 69, building 5, room. 7
Mr. Sventickiy Andrey
Tel.: +79856003171 / +7(495) 956-20-22
Email: info@cdip.ru / andrey.sventickiy@cdip.ru
www.cdip.ru